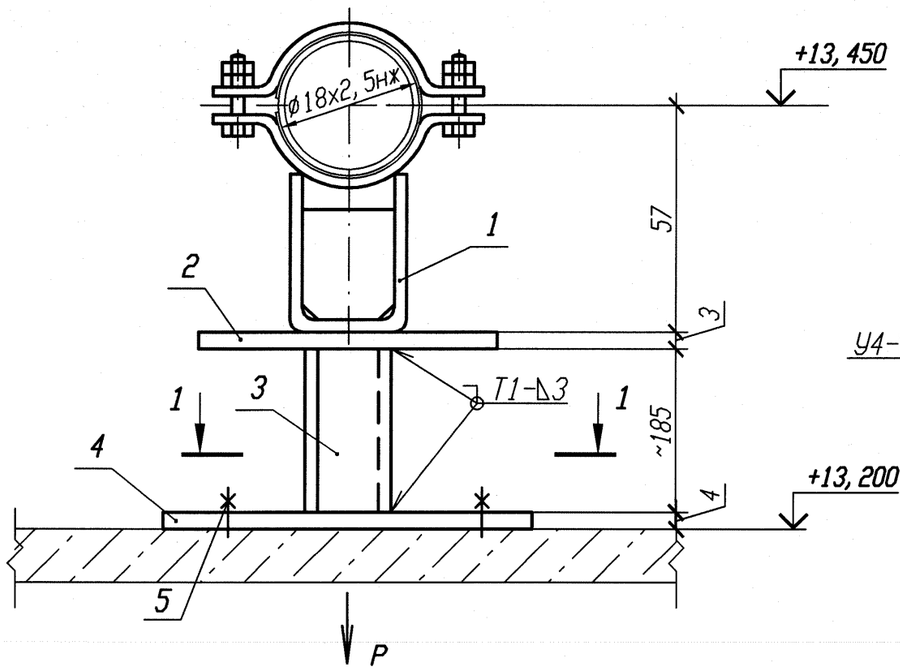

РАЗРЕЗ 1-1

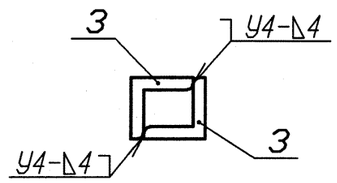

Номер опоры	Р, кН
3TS21Y045	0, 06
3TS21Y046	0, 05
3TS22Y074	0, 06
3TS22Y075	0, 05
3TS23Y100	0, 06
3TS23Y101	0, 05

Спецификация деталей

Поз.	Обозначение	Наименование	Кол.	Материал	Масса, кг ед.	Масса, кг общ.	Приме-чание
1	18-511. 000-01	Опора 18К	1	Сборный	0, 43	0, 43	
2	ГОСТ 19903-90	Лист Б-ПН 3х80х130	1	ОК37В-IV ГОСТ 16523-97	0, 25	0, 25	
3	ГОСТ 8509-93	Уголок Б 50х50х5 l=200	2	Вст 3 сп 5 ГОСТ 535-2005	0, 75	1, 5	
4	10. 377. 11	Лист Б-ПН 4х80х70	1	ст 3 сп 5 ГОСТ 14637-89	0, 18	0, 18	
5	ГОСТ 28778-90	БСР 10х100 У3	2	Сборный	0, 09	0, 18	
	ГОСТ 9467-75	Электроды		УОНИИ 13/45			
					Итого:		2, 54

1 Привязку опоры смотри 3TS21Z12, 3TS21Z14, 3TS22Z12, 3TS22Z14, 3TS23Z12, 3TS23Z14.
2 Изготовить шесть комплектов.
3 Сварку производить по ГОСТ 5264-80.
4 Деталь позиции 3 обрезать на монтаже с уточнением по месту
5 Отметка трубопровода подлежит уточнению в соответствии с уклоном трубопровода.
6 Максимальная нагрузка на опору дана с учетом сейсмического воздействия.

АРХИВНЫЙ ЭКЗЕМПЛЯР

Изм.	Кол. уч.	Лист	N док.	Подп.	Дата
1	-	Зам.	102-12	-	-
Инженер		Соприф			24.09
Пров. вед. инж.		Веренцова			24.09
Пров. нач. гр.		Жук			24.09
Н. контр		Краснояров			27.09

Инв. N подл. R3. 00783. 1. 0. 11
Лист 188

R3. TS21. 3012. 011. 01. 00. 012

Ростовская АЭС Блок 3

Реакторное отделение
Негерметичная часть
Трубопроводы системы очистки технологических сдувок

Стадия	Лист	Листов
Р		1

Опора скользящая
3TS21Y045, 3TS22Y074, 3TS23Y100
3TS21Y046, 3TS22Y075, 3TS23Y101

ОАО "НИАЭП" 2012

Инв. N подл. | Подп. и дата | Взам. инв. N
R3. 00783. 1. 0. 11

Формат А3